EVAPORADOR COMERCIAL CÚBICO ECC

EXPANSIÓN DIRECTA HFCs (HCFCs)

ECC GEOMETRÍA TRIANGULAR (TUBO DE COBRE ALETA DE ALUMINIO)

Bienvenido al mundo Intercal

Intercambiadores de Calor S.A. con sus productos INTERCAL es la más grande y moderna fábrica Chilena dedicada a proveer soluciones de intercambio térmico para sus proyectos de refrigeración, climatización y aplicaciones industriales.

Para ello contamos con una completa gama de productos fabricados con la más avanzada tecnología europea y maquinaria de última generación, que junto al trabajo de nuestros profesionales, avalan la calidad de los productos INTERCAL.

Nuestra amplia gama de evaporadores, serpentines y condensadores permite satisfacer todas las necesidades de nuestros clientes tanto para proyectos desarrollados en todos los refrigerantes HFC, HC, Amoníaco, y refrigerantes secundarios, como agua, CO2, propilén-glicol y etilén-glicol.

Las características técnicas de los productos INTERCAL son permanentemente testeadas tanto en nuestras instalaciones como en terreno, verificando así su funcionamiento en condiciones de trabajo reales.

Sin perjuicio de lo anterior, los productos INTERCAL están siendo testeados en los laboratorios de TÜV en Alemania para verificar su rendimiento térmico en operación así como el caudal de aire bajo la norma EN328.

El presente catálogo contiene toda la información técnica necesaria para la correcta selección e instalación de la nueva serie de evaporadores comerciales ECC organizado por tamaño y rendimiento.

Con ello Ud. podrá atender las necesidades frigoríficas en sus proyectos de cámaras de frío comercial tanto para media temperatura como para baja temperatura, ambientes climatizados y salas de proceso.

Política de eficiencia energética en beneficio de nuestros usuarios.

Parte de nuestra MISIÓN es la constante búsqueda de innovación tecnológica que nos permita desarrollar soluciones eficientes, compatibles con su entorno y al cuidado del medio ambiente.

La creciente alza en los costos de energía junto a una demanda por un compromiso más fuerte con la sustentabilidad del planeta, impone a las empresas buscar nuevos estándares de trabajo disminuyendo su consumo de energía. INTERCAL ha hecho propio este compromiso desarrollando para ello una completa gama de equipos que buscan fortalecer su valor en la reducción del consumo de energía en las instalaciones de nuestros usuarios y que hemos denominado EC system (Energy Care System).

De este modo INTERCAL pone a disposición de nuestros clientes productos y soluciones que permiten materializar sus aplicaciones de bajo consumo en forma simple, de fácil montaje y que junto a la asesoría técnica de nuestro equipo humano facilitan el desarrollo de proyectos que incorporan criterios de eficiencia energética.

La nueva línea de evaporadores ECC reduce sustancialmente el consumo eléctrico respecto de las líneas anteriores, mayor eficiencia en el desplazamiento de aire y baja perdida de carga tanto por el lado de refrigerante y como por el lado del aire.

LINEA COMERCIAL ECC

EVAPORADOR DE AIRE FORZADO DE BAJO PERFIL.

Los nuevos modelos de evaporadores INTERCAL de bajo perfil "ECC" responde a la modernización de nuestra gama de equipos comerciales, incorporando en ellos conceptos de eficiencia energética, sanidad y durabilidad con el fin de entregar a nuestros usuarios un alto estándar de calidad acorde a las crecientes exigencias que día a día se introducen a la distribución de alimentos y cadena de frio.
Nuestra línea ECC es la culminación de un exhaustivo trabajo realizado junto a nuestros clientes para una correcta comprensión de los que requerimientos de nuestros usuarios y su personal de mantención. Gracias a ello nuestra gama de modelos ECC resulta adecuada para aplicaciones en supermercados, tiendas de conveniencia, restaurantes y en general todo tipo de cámaras Frigoríficas comerciales, Walk In Coolers, salas de preparación de alimentos, ante cámaras, etc.
Serpentín evaporador de alta eficiencia, fabricado en aletas de aluminio y tubos de cobre, con geometría triangular y aletas rugosas W-Wafle ideal para aplicaciones comerciales de refrigeración. Su diseño combina adecuadamente la turbulencia del aire con una mínima caída de presión al pasar por el serpentín.

Todas las baterías Intercal son sometidas a una prueba de presión interna de 350 PSI, para control de estanqueidad, y entregadas con 100 PSI (salvo para trasporte aéreo). Lo anterior para controlar en terreno la hermeticidad antes de instalar.
El colector de succión cuenta con válvula de carga de ¼ gas para lectura de presión y/o uso de dispositivo de expansión con ecualizador externo.

Flecha de aire

Intercal, en todos sus catálogos declara dardo de aire efectivo o flecha de aire efectiva, con el fin de orientar al instalador a una fácil y rápida selección de equipos.
El dardo de aire medido bajo norma, determina la distancia que alcanza el aire sin bajar su velocidad de los 0.25 m/s bajo condiciones de laboratorio, que difieren a las de un recinto refrigerado con producto.
Para cuartos refrigerados superiores a 15 metros de largo, recomendamos nuestra línea de evaporadores industrial EIC.

Selección de evaporadores

Las capacidades indicadas en este catálogo corresponden a condiciones nominales tomadas con Refrigerante R-404a y 0 m.s.n.m, para el evaporador estándar.

Para determinar la capacidad a 60 Hz y/o en condiciones diferentes se debe corregir en base a los siguientes factores.

Qr = Qn x Ff x Fr x Fh x Fm

Qr: Capacidad real del evaporador.

Qn: Capacidad nominal de catálogo.

Factores de corrección

Factor de corrección por frecuencia (Ff)

Frecuencia	50 Hz	60 Hz
Factor (Ff)	1	1,12

Factor de corrección por refrigerante para geometría Triangular (Fr)

Refrigerante	R22	R404a	R134a	R507	R407c
Factor (Fr)	0,94	1	0,868	1	1,014

Factor de corrección por altitud (Fh)

Altitud (m)	0	500	1000	1500	2000
Factor (Fh)	1	0,988	0,976	0,963	0,948

Factor de corrección por material de aletas (Fm)

Material	Aluminio	Gold Fins
Factor (Fm)	1	0,992

Nomenclatura

La denominación de los modelos obedece a una fórmula nemotécnica que facilita la identificación de cada modelo en base a sus propiedades básicas como; serie, separación de aletas, diámetro, etc.

Por ejemplo el modelo ECC 6A - 302/17 DE se describe como:

ECC	6	A	30	2	17	DE
TIPO ECC:Evaporador comercial cúbico	SEPARACIÓN DE ALETAS mm.	TIPO DE ALETAS A: aluminio G: goldfin	DIAMETRO VENTILADOR 25: ø250 mm. 30: ø300 mm. 40: ø400 mm.	CANTIDAD DE VENTILADORES	SUPERFICIE DE INTERCAMBIO TÉRMICO CON EL AIRE Mt2	TIPO DE DESHIELO DE:Deshielo Electrico DA : Deshielo por aire

Aletas de aluminio

Aletas de aluminio superficie rugosa W-wafle con riso para alta eficiencia en el intercambio térmico. La separación de aletas estándar de 6 mm (4 FPI) permite trabajar tanto en alta, media y baja temperatura.
Sobre pedido se ofrecen otras separaciones de aletas y protección del tipo Gold Fin para ambiente corrosivo.

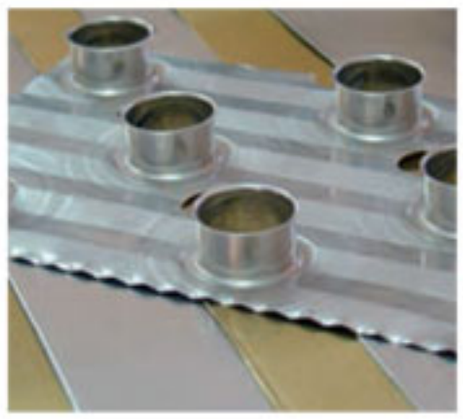

Soportes inclinados

Posibilidad de ajustar la inclinación del evaporador, ya sea para corregir irregularidades en la obra, como para aumentar la inclinación de la bandeja de drenaje.

Ventilador de alta eficiencia y rotor externo.

- Gran flujo de aire
- Bajo consumo eléctrico
- Gran tiro de aire (flecha)
- Bajo nivel sonoro

Acabado limpio, sanitario y resistente a la corrosión.

Esto se logra gracias a su construcción con materiales nobles, cubierta en acero electro-zincado, bandeja de aluminio (AlMg3) y recubrimiento con pintura electrostática en polvo color blanco RAL 9016.
Todos los fijadores son en acero inoxidable, aluminio o plástico, de modo que no exista oxido de fierro presente en el evaporador.

Amplio acceso para tuberías de refrigeración y ductos eléctricos.

ECC 6 250

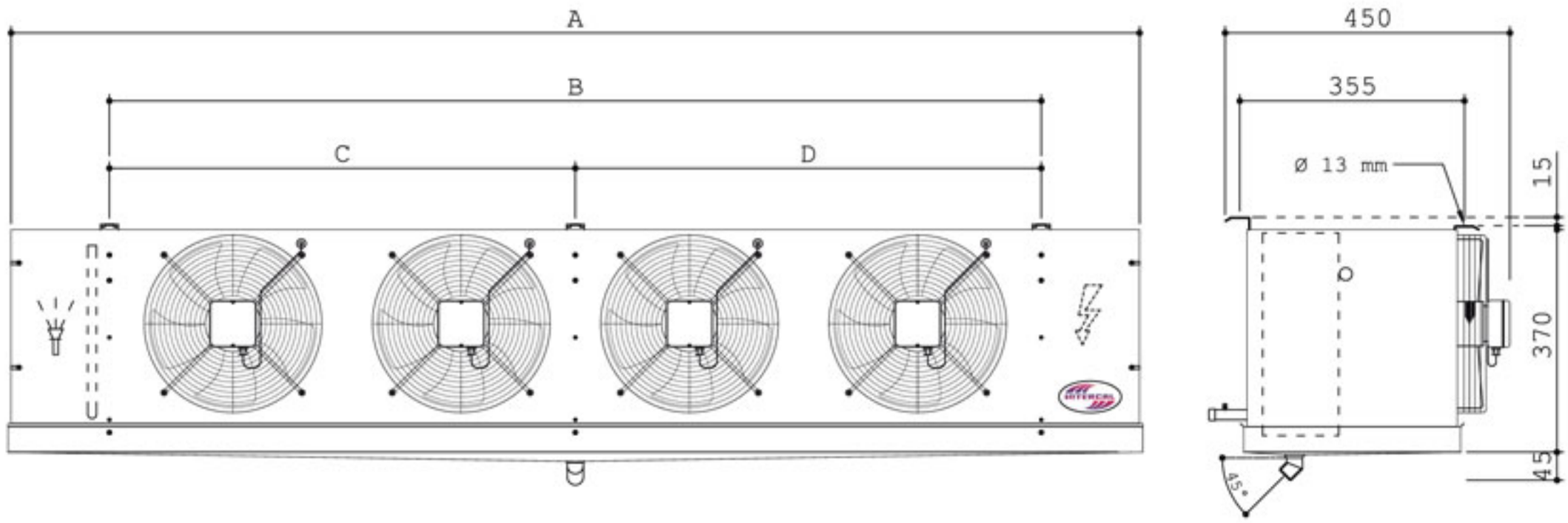

MODELOS PARA MEDIA Y BAJA TEMPERATURA (SEPARACIÓN DE ALETAS 6 mm. / TIRO DE AIRE 6 m)

MODELO	CAPACIDAD			SUPERFICIE INTERC.	CAUDAL DE AIRE	VENTILADORES	CALEFACTORES	DIMENSIONES				CONEXIONES			VOL.	PESO
	Tev°0°C DT°8	Tev°-8°C DT°8	Tev°-28°C DT°8				Nº x POT. / CONS.	A	B	C	D	ENT.	SAL	DES.	INT.	
	Kcal/Hr	Kcal/Hr	Kcal/Hr	m2	m3/h	Nº x D [mm]	PARA 220 V	mm	mm	mm	mm	PULG.	PULG.		dm3	Kg.
ECC 6A - 251 / 4	1.014	992	817	4,3	1.380	1 x 250	3 x 487 W / 2,2A	700	390	390	-	5/8"	5/8"	HE 1"	1,1	12
ECC 6A - 251 / 6	1.379	1.350	1.111	6,5	1.380	1 x 250	3 x 487 W / 2,2A	700	390	390	-	5/8"	5/8"	HE 1"	1,6	14
ECC 6A - 252 / 9	2.029	1.985	1.634	8,6	2.760	2 x 250	3 x 953 W / 4,3A	1.060	750	750	-	5/8"	5/8"	HE 1"	2	20
ECC 6A - 252 / 13	2.759	2.700	2.222	12,9	2.760	2 x 250	3 x 953 W / 4,3A	1.060	750	750	-	5/8"	5/8"	HE 1"	3	24
ECC 6A - 253 / 13	3.043	2.977	2.450	12,9	4.140	3 x 250	3 x 1420 W / 6,5A	1.420	1.110	1.110	-	5/8"	5/8"	HE 1"	2,9	28
ECC 6A - 254 / 17	4.057	3.970	3.267	17,2	5.520	4 x 250	3 x 1886 W / 8,6A	1.780	1.470	750	720	5/8"	7/8"	HE 1"	3,9	37
ECC 6A - 253 / 19	4.138	4.049	3.332	19,4	4.140	3 x 250	3 x 1420 W / 6,5A	1.420	1.110	1.110	-	5/8"	7/8"	HE 1"	4,5	34
ECC 6A - 255 / 22	5.071	4.962	4.084	21,5	6.900	5 x 250	3 x 2352 W / 10,7A	2.140	1.830	1.110	720	5/8"	7/8"	HE 1"	4,8	45
ECC 6A - 254 / 26	5.518	5.399	4.443	25,8	5.520	4 x 250	3 x 1886 W / 8,6A	1.780	1.470	750	720	5/8"	1 1/8"	HE 1"	6	45
ECC 6A - 256 / 26	6.086	5.955	4.901	25,8	8.280	6 x 250	3 x 2818 W / 12,8A	2.500	2.190	1.110	1.080	5/8"	7/8"	HE 1"	5,8	53
ECC 6A - 255 / 32	6.897	6.749	5.554	32,3	6.900	5 x 250	3 x 2352 W / 10,7A	2.140	1.830	1.110	720	5/8"	1 1/8"	HE 1"	7,3	55
ECC 6A - 256 / 39	8.277	8.099	6.665	38,7	8.280	6 x 250	3 x 2818 W / 12,8A	2.500	2.190	1.110	1.080	5/8"	1 1/8"	HE 1"	8,7	65

La capacidad de los evaporadores indicadas en estos cuadros corresponden a un diferencial térmico DT° 8 °C para R-404a
Para determinar el rendimiento de cada modelo en otras condiciones de trabajo revisar las tablas de selección de evaporadores.

OPCIONES DE CONEXIÓN ELÉCTRICA PARA VENTILADORES				
DIAMETRO / RPM	POTENCIA	CONSUMO	CONEXIÓN	SUMINISTRO
250 mm / 1400 rpm	50 W	0,24 A	220V / 1f / 50 Hz	Estándar
250 mm / 1600 rpm	57 W	0,24 A	220V / 1f / 60 Hz	Estándar

RENDIMIENTOS PARA DISTINTAS CONDICIONES DE TRABAJO (Kcal/hr)															
T° EVAPORACIÓN (°F)	50			32			14			-4			-22		
T° EVAPORACIÓN (°C)	10			0			-10			-20			-30		
DT1 (°K)	6	8	10	6	8	10	6	8	10	6	8	10	6	8	10
ECC 6A - 251 / 4	784	1.046	1.307	761	1.014	1.268	738	984	1.229	683	911	1.139	591	787	984
ECC 6A - 251 / 6	1.064	1.419	1.773	1.035	1.379	1.724	1.003	1.338	1.672	929	1.239	1.549	803	1.071	1.339
ECC 6A - 252 / 9	1.521	2.029	2.536	1.521	2.029	2.536	1.475	1.967	2.459	1.367	1.822	2.278	1.181	1.575	1.969
ECC 6A - 252 / 13	2.405	3.207	4.008	2.069	2.759	3.449	2.007	2.675	3.344	1.859	2.478	3.098	1.606	2.142	2.677
ECC 6A - 253 / 13	2.652	3.537	4.421	2.282	3.043	3.804	2.213	2.951	3.688	2.050	2.733	3.417	1.772	2.362	2.953
ECC 6A - 254 / 17	3.537	4.716	5.894	3.043	4.057	5.071	2.951	3.934	4.918	2.733	3.644	4.555	2.362	3.150	3.937
ECC 6A - 253 / 19	3.607	4.810	6.012	3.104	4.138	5.173	3.010	4.013	5.016	2.788	3.717	4.647	2.409	3.213	4.016
ECC 6A - 255 / 22	4.421	5.894	7.368	3.804	5.071	6.339	3.688	4.918	6.147	3.417	4.555	5.694	2.953	3.937	4.921
ECC 6A - 254 / 26	4.810	6.413	8.016	4.138	5.518	6.897	4.013	5.351	6.688	3.717	4.956	6.195	3.213	4.284	5.354
ECC 6A - 256 / 26	5.305	7.073	8.842	4.564	6.086	7.607	4.426	5.902	7.377	4.100	5.466	6.833	3.543	4.724	5.906
ECC 6A - 255 / 32	6.012	8.016	10.021	5.173	6.897	8.621	5.016	6.688	8.361	4.647	6.195	7.744	4.016	5.354	6.693
ECC 6A - 256 / 39	7.215	9.620	12.025	6.207	8.277	10.346	6.020	8.026	10.033	5.576	7.434	9.293	4.819	6.425	8.032

RENDIMIENTOS PARA DISTINTAS CONDICIONES DE TRABAJO (Watts)															
T° EVAPORACIÓN (°F)	50			32			14			-4			-22		
T° EVAPORACIÓN (°C)	10			0			-10			-20			-30		
DT1 (°K)	6	8	10	6	8	10	6	8	10	6	8	10	6	8	10
ECC 6A - 251 / 4	912	1.216	1.520	885	1.179	1.474	858	1.144	1.430	795	1.059	1.324	687	916	1.144
ECC 6A - 251 / 6	1.240	1.654	2.067	1.203	1.604	2.005	1.167	1.555	1.944	1.081	1.441	1.801	934	1.245	1.557
ECC 6A - 252 / 9	1.824	2.432	3.040	1.769	2.359	2.948	1.716	2.287	2.859	1.589	2.119	2.648	1.373	1.831	2.289
ECC 6A - 252 / 13	2.481	3.308	4.135	2.406	3.208	4.010	2.333	3.111	3.889	2.161	2.882	3.602	1.868	2.490	3.113
ECC 6A - 253 / 13	2.736	3.648	4.560	2.654	3.538	4.423	2.573	3.431	4.289	2.384	3.178	3.973	2.060	2.747	3.433
ECC 6A - 254 / 17	3.648	4.864	6.081	3.538	4.718	5.897	3.431	4.575	5.719	3.178	4.238	5.297	2.747	3.662	4.578
ECC 6A - 253 / 19	3.721	4.962	6.202	3.609	4.812	6.015	3.500	4.666	5.833	3.242	4.322	5.403	2.802	3.736	4.670
ECC 6A - 255 / 22	4.560	6.081	7.601	4.423	5.897	7.371	4.289	5.719	7.148	3.973	5.297	6.621	3.433	4.578	5.722
ECC 6A - 254 / 26	4.962	6.616	8.270	4.812	6.416	8.020	4.666	6.222	7.777	4.322	5.763	7.204	3.736	4.981	6.226
ECC 6A - 256 / 26	5.473	7.297	9.121	5.307	7.076	8.845	5.147	6.862	8.578	4.767	6.356	7.945	4.120	5.494	6.867
ECC 6A - 255 / 32	6.202	8.270	10.337	6.015	8.020	10.025	5.833	7.777	9.722	5.403	7.204	9.005	4.670	6.226	7.783
ECC 6A - 256 / 39	7.443	9.924	12.405	7.218	9.624	12.030	7.000	9.333	11.666	6.484	8.645	10.806	5.603	7.471	9.339

RENDIMIENTOS PARA DISTINTAS CONDICIONES DE TRABAJO (BTU/hr)															
T° EVAPORACIÓN (°F)	50			32			14			-4			-22		
T° EVAPORACIÓN (°C)	10			0			-10			-20			-30		
DT1 (°K)	6	8	10	6	8	10	6	8	10	6	8	10	6	8	10
ECC 6A - 251 / 4	3.113	4.150	5.188	3.019	4.025	5.031	2.927	3.903	4.879	2.712	3.615	4.519	2.343	3.125	3.906
ECC 6A - 251 / 6	4.233	5.644	7.056	4.105	5.474	6.842	3.981	5.308	6.635	3.688	4.917	6.146	3.187	4.250	5.312
ECC 6A - 252 / 9	6.225	8.301	10.376	6.037	8.050	10.062	5.855	7.806	9.758	5.423	7.231	9.038	4.687	6.249	7.812
ECC 6A - 252 / 13	8.467	11.289	14.111	8.211	10.948	13.685	7.962	10.617	13.271	7.375	9.834	12.292	6.374	8.499	10.624
ECC 6A - 253 / 13	9.338	12.451	15.563	9.056	12.075	15.093	8.782	11.709	14.637	8.135	10.846	13.558	7.030	9.374	11.717
ECC 6A - 254 / 17	12.451	16.601	20.751	12.075	16.100	20.125	11.709	15.612	19.516	10.846	14.461	18.077	9.374	12.498	15.623
ECC 6A - 253 / 19	12.700	16.933	21.167	12.316	16.422	20.527	11.944	15.925	19.906	11.063	14.751	18.439	9.561	12.749	15.936
ECC 6A - 255 / 22	15.563	20.751	25.939	15.093	20.125	25.156	14.637	19.516	24.394	13.558	18.077	22.596	11.717	15.623	19.529
ECC 6A - 254 / 26	16.933	22.578	28.222	16.422	21.896	27.370	15.925	21.233	26.542	14.751	19.668	24.585	12.749	16.998	21.248
ECC 6A - 256 / 26	18.676	24.902	31.127	18.112	24.150	30.187	17.564	23.419	29.273	16.269	21.692	27.115	14.061	18.748	23.435
ECC 6A - 255 / 32	21.167	28.222	35.278	20.527	27.370	34.212	19.906	26.542	33.177	18.439	24.585	30.731	15.936	21.248	26.560
ECC 6A - 256 / 39	25.400	33.867	42.333	24.633	32.844	41.055	23.887	31.850	39.812	22.126	29.502	36.877	19.123	25.497	31.871

ECC 6 300

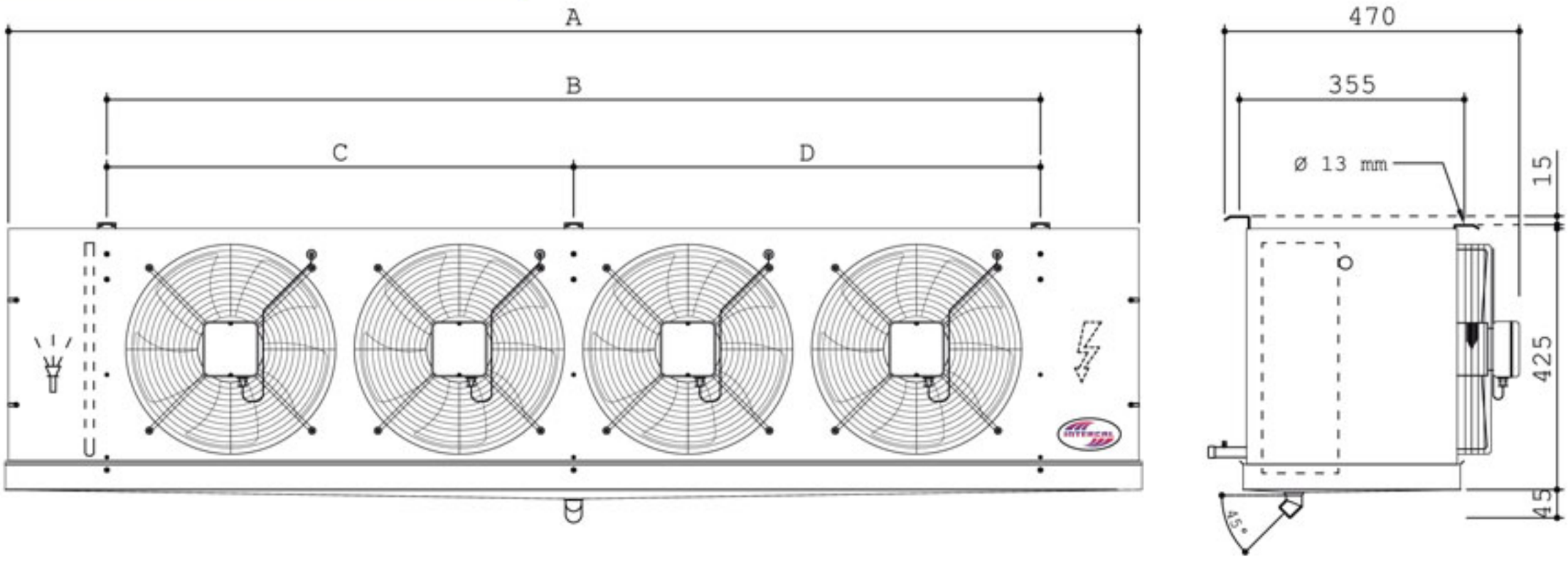

MODELOS PARA MEDIA Y BAJA TEMPERATURA (SEPARACIÓN DE ALETAS 6 mm. / TIRO DE AIRE 8,5 m)

MODELO	CAPACIDAD			SUPERFICIE INTERC.	CAUDAL DE AIRE	VENTILADORES	CALEFACTORES	DIMENSIONES				CONEXIONES			VOL.	PESO
	Tev°0°C DT°8	Tev°-8°C DT°8	Tev°-28°C DT°8				Nº x POT. / CONS.	A	B	C	D	ENT.	SAL.	DES.	INT.	
	Kcal/Hr	Kcal/Hr	Kcal/Hr	m2	m3/h	Nº x D [mm]	PARA 220 V	mm	mm	mm	mm	PULG.	PULG.		dm3	Kg.
ECC 6A- 301 / 5	1.322	1.293	1.064	5,2	1.900	1 x 300	3x 487 W / 2,2A	700	390	390	-	5/8"	5/8"	HE 1"	1,3	13
ECC 6A - 301 / 8	1.802	1.764	1.451	7,7	1.900	1 x 300	3x 487 W / 2,2A	700	390	390	-	5/8"	5/8"	HE 1"	2	15
ECC 6A - 302 / 10	2.643	2.586	2.128	10,3	3.800	2 x 300	3x 953 W / 4,3A	1.060	750	750	-	5/8"	5/8"	HE 1"	2,4	22
ECC 6A - 302 /15	3.605	3.527	2.903	15,5	3.800	2 x 300	3x 953 W / 4,3A	1.060	750	750	-	5/8"	7/8"	HE 1"	3,7	27
ECC 6A - 303 / 15	3.965	3.879	3.193	15,5	5.700	3 x 300	3x 1420 W / 6,5A	1.420	1.110	750	360	5/8"	7/8"	HE 1"	3,6	32
ECC 6A - 304 / 21	5.286	5.173	4.257	20,7	7.600	4 x 300	3x 1886 W / 8,6A	1.780	1.470	750	720	5/8"	7/8"	HE 1"	4,7	41
ECC 6A - 303 / 23	5.407	5.291	4.354	23,2	5.700	3 x 300	3x 1420 W / 6,5A	1.420	1.110	750	360	5/8"	1 1/8"	HE 1"	5,5	39
ECC 6A - 305 / 26	6.608	6.466	5.321	25,8	9.500	5 x 300	3x 2352 W / 10,7A	2.140	1.830	750	1.080	5/8"	1 1/8"	HE 1"	5,9	51
ECC 6A - 304 / 31	7.209	7.054	5.805	31	7.600	4 x 300	3x 1886 W / 8,6A	1.780	1.470	750	720	5/8"	1 3/8"	HE 1"	7,3	50
ECC 6A - 306 / 31	7.929	7.759	6.385	31	11.400	6 x 300	3x 2818 W / 12,8A	2.500	2.190	1.110	1.080	5/8"	1 1/8"	HE 1"	7	61
ECC 6A - 305 / 39	9.012	8.818	7.257	38,7	9.500	5 x 300	3x 2352 W / 10,7A	2.140	1.830	750	1.080	5/8"	1 3/8"	HE 1"	8,9	63
ECC 6A - 306 /46	10.814	10.582	8.708	46,5	11.400	6 x 300	3x 2818 W / 12,8A	2.500	2.190	1.110	1.080	5/8"	1 3/8"	HE 1"	10,6	74

La capacidad de los evaporadores indicadas en estos cuadros corresponden a un diferencial térmico DT° 8 °C para R-404a
Para determinar el rendimiento de cada modelo en otras condiciones de trabajo revisar las tablas de selección de evaporadores.

OPCIONES DE CONEXIÓN ELÉCTRICA PARA VENTILADORES				
DIAMETRO / RPM	POTENCIA	CONSUMO	CONEXIÓN	SUMINISTRO
300 mm / 1380 rpm	50 W	0,43 A	220V / 1f / 50 Hz	Estándar
300 mm / 1623 rpm	60 W	0,44 A	220V / 1f / 60 Hz	Estándar

RENDIMIENTOS PARA DISTINTAS CONDICIONES DE TRABAJO (Kcal/hr)															
T° EVAPORACIÓN (°F)	50			32			14			-4			-22		
T° EVAPORACIÓN (°C)	10			0			-10			-20			-30		
DT1 (°K)	6	8	10	6	8	10	6	8	10	6	8	10	6	8	10
ECC 6A - 301 / 5	1.022	1.363	1.703	991	1.322	1.652	961	1.282	1.602	890	1.187	1.484	769	1.026	1.282
ECC 6A - 301 / 8	1.390	1.854	2.317	1.352	1.802	2.253	1.311	1.748	2.185	1.214	1.619	2.024	1.049	1.399	1.749
ECC 6A - 302 / 10	1.982	2.643	3.304	1.982	2.643	3.304	1.922	2.563	3.204	1.781	2.374	2.968	1.539	2.052	2.565
ECC 6A - 302 / 15	3.142	4.190	5.237	2.704	3.605	4.506	2.622	3.496	4.370	2.428	3.238	4.047	2.099	2.798	3.498
ECC 6A - 303 / 15	3.456	4.608	5.760	2.973	3.965	4.956	2.883	3.845	4.806	2.671	3.561	4.452	2.308	3.078	3.847
ECC 6A - 304 / 21	4.608	6.144	7.680	3.965	5.286	6.608	3.845	5.126	6.408	3.561	4.748	5.935	3.078	4.104	5.130
ECC 6A - 303 / 23	4.713	6.285	7.856	4.055	5.407	6.759	3.933	5.243	6.554	3.643	4.857	6.071	3.148	4.198	5.247
ECC 6A - 305 / 26	5.760	7.680	9.600	4.956	6.608	8.260	4.806	6.408	8.010	4.452	5.935	7.419	3.847	5.130	6.412
ECC 6A - 304 / 31	6.285	8.379	10.474	5.407	7.209	9.012	5.243	6.991	8.739	4.857	6.476	8.095	4.198	5.597	6.996
ECC 6A - 306 / 31	6.912	9.216	11.520	5.947	7.929	9.912	5.767	7.689	9.612	5.342	7.122	8.903	4.617	6.156	7.695
ECC 6A - 305 / 39	7.856	10.474	13.093	6.759	9.012	11.265	6.554	8.739	10.924	6.071	8.095	10.118	5.247	6.996	8.745
ECC 6A - 306 / 46	9.427	12.569	15.711	8.111	10.814	13.518	7.865	10.487	13.109	7.285	9.714	12.142	6.296	8.395	10.494

RENDIMIENTOS PARA DISTINTAS CONDICIONES DE TRABAJO (Watts)															
T° EVAPORACIÓN (°F)	50			32			14			-4			-22		
T° EVAPORACIÓN (°C)	10			0			-10			-20			-30		
DT1 (°K)	6	8	10	6	8	10	6	8	10	6	8	10	6	8	10
ECC 6A - 301 / 5	1.188	1.585	1.981	1.153	1.537	1.921	1.118	1.490	1.863	1.035	1.380	1.725	895	1.193	1.491
ECC 6A - 301 / 8	1.621	2.161	2.701	1.572	2.096	2.620	1.524	2.032	2.540	1.412	1.883	2.353	1.220	1.627	2.034
ECC 6A - 302 / 10	2.377	3.169	3.961	2.305	3.073	3.842	2.235	2.980	3.725	2.070	2.761	3.451	1.789	2.386	2.982
ECC 6A - 302 / 15	3.242	4.322	5.403	3.144	4.192	5.239	3.049	4.065	5.081	2.824	3.765	4.706	2.440	3.254	4.067
ECC 6A - 303 / 15	3.565	4.754	5.942	3.458	4.610	5.763	3.353	4.471	5.588	3.106	4.141	5.176	2.684	3.579	4.474
ECC 6A - 304 / 21	4.754	6.338	7.923	4.610	6.147	7.683	4.471	5.961	7.451	4.141	5.521	6.902	3.579	4.772	5.965
ECC 6A - 303 / 23	4.862	6.483	8.104	4.715	6.287	7.859	4.573	6.097	7.621	4.236	5.648	7.059	3.661	4.881	6.101
ECC 6A - 305 / 26	5.942	7.923	9.903	5.763	7.683	9.604	5.588	7.451	9.314	5.176	6.902	8.627	4.474	5.965	7.456
ECC 6A - 304 / 31	6.483	8.644	10.805	6.287	8.383	10.479	6.097	8.129	10.162	5.648	7.530	9.413	4.881	6.508	8.135
ECC 6A - 306 / 31	7.130	9.507	11.884	6.915	9.220	11.525	6.706	8.941	11.176	6.211	8.282	10.352	5.368	7.158	8.947
ECC 6A - 305 / 39	8.104	10.805	13.506	7.859	10.479	13.098	7.621	10.162	12.702	7.059	9.413	11.766	6.101	8.135	10.169
ECC 6A - 306 / 46	9.725	12.966	16.208	9.431	12.575	15.718	9.146	12.194	15.243	8.471	11.295	14.119	7.321	9.762	12.202

RENDIMIENTOS PARA DISTINTAS CONDICIONES DE TRABAJO (BTU/hr)															
T° EVAPORACIÓN (°F)	50			32			14			-4			-22		
T° EVAPORACIÓN (°C)	10			0			-10			-20			-30		
DT1 (°K)	6	8	10	6	8	10	6	8	10	6	8	10	6	8	10
ECC 6A - 301 / 5	4.056	5.408	6.759	3.933	5.244	6.555	3.814	5.086	6.357	3.533	4.711	5.888	3.053	4.071	5.089
ECC 6A - 301 / 8	5.531	7.375	9.219	5.364	7.152	8.940	5.202	6.936	8.670	4.818	6.424	8.031	4.164	5.552	6.940
ECC 6A - 302 / 10	8.111	10.815	13.519	7.866	10.488	13.111	7.628	10.171	12.714	7.066	9.421	11.777	6.107	8.142	10.178
ECC 6A - 302 / 15	11.062	14.750	18.437	10.728	14.304	17.880	10.404	13.871	17.339	9.637	12.849	16.061	8.329	11.105	13.881
ECC 6A - 303 / 15	12.167	16.223	20.278	11.800	15.733	19.666	11.442	15.257	19.071	10.599	14.132	17.665	9.160	12.214	15.267
ECC 6A - 304 / 21	16.223	21.630	27.038	15.733	20.977	26.221	15.257	20.342	25.428	14.132	18.842	23.553	12.214	16.285	20.356
ECC 6A - 303 / 23	16.594	22.125	27.656	16.092	21.457	26.821	15.605	20.807	26.009	14.455	19.273	24.092	12.493	16.657	20.821
ECC 6A - 305 / 26	20.278	27.038	33.797	19.666	26.221	32.777	19.071	25.428	31.785	17.665	23.553	29.441	15.267	20.356	25.445
ECC 6A - 304 / 31	22.125	29.500	36.875	21.457	28.609	35.761	20.807	27.743	34.679	19.273	25.698	32.122	16.657	22.209	27.762
ECC 6A - 306 / 31	24.334	32.445	40.557	23.599	31.465	39.332	22.885	30.513	38.142	21.198	28.264	35.330	18.320	24.427	30.534
ECC 6A - 305 / 39	27.656	36.875	46.093	26.821	35.761	44.701	26.009	34.679	43.348	24.092	32.122	40.153	20.821	27.762	34.702
ECC 6A - 306 / 46	33.187	44.249	55.312	32.185	42.913	53.641	31.211	41.614	52.018	28.910	38.547	48.183	24.986	33.314	41.643

ECC 6 400

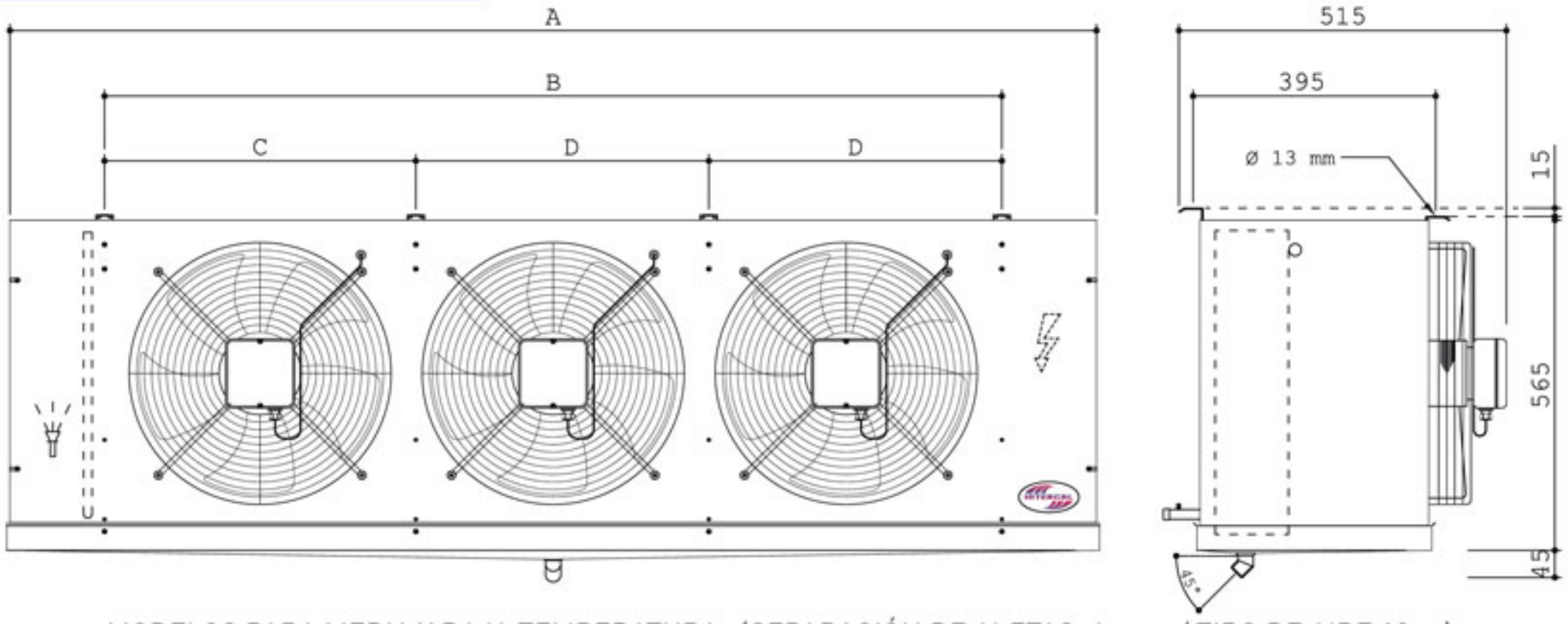

MODELOS PARA MEDIA Y BAJA TEMPERATURA (SEPARACIÓN DE ALETAS 6 mm. / TIRO DE AIRE 12 m)

MODELO	CAPACIDAD			SUPERFICIE INTERC.	CAUDAL DE AIRE	VENTILADORES	CALEFACTORES	DIMENSIONES				CONEXIONES			VOL.	PESO
	Tev°0°C DT°8	Tev°-8°C DT°8	Tev°-28°C DT°8				Nº x POT. / CONS.	A	B	C	D	ENT.	SAL	DES.	INT.	
	Kcal/Hr	Kcal/Hr	Kcal/Hr	m2	m3/h	Nº x D [mm]	PARA 220 V	mm	mm	mm	mm	PULG.	PULG.		dm3	Kg.
ECC 6A- 401 / 9	2.464	2.411	1.985	9,2	3.740	1 x 400	4 x 643 W / 2,9A	820	510	510	-	5/8"	5/8"	HE 1"	2,2	21
ECC 6A - 401 / 14	3.443	3.369	2.772	13,8	3.740	1 x 400	4 x 643 W / 2,9A	820	510	510	-	5/8"	7/8"	HE 1"	3,5	26
ECC 6A - 402 / 18	4.929	4.823	3.969	18,4	7.480	2 x 400	4 x 1264 W / 5,7A	1.300	990	510	480	5/8"	7/8"	HE 1"	4,3	39
ECC 6A - 402 /28	6.885	6.737	5.544	27,5	7.480	2 x 400	4 x 1264 W / 5,7A	1.300	990	510	480	5/8"	1 3/8"	HE 1"	6,8	47
ECC 6A - 403 / 28	7.393	7.234	5.954	27,5	11.220	3 x 400	4 x 1886 W / 8,6A	1.780	1.470	510	480	5/8"	1 1/8"	HE 1"	6,4	56
ECC 6A - 404 / 37	9.858	9.646	7.938	36,7	14.960	4 x 400	4 x 2507 W / 11,4A	2.260	1.950	510	960;480	5/8"	1 3/8"	HE 1"	8,5	74
ECC 6A - 403 / 41	10.328	10.106	8.317	41,3	11.220	3 x 400	4 x 1886 W / 8,6A	1.780	1.470	510	480	5/8"	1 5/8"	HE 1"	9,9	69
ECC 6A - 405 / 46	12.322	12.057	9.923	45,9	18.700	5 x 400	4 x 3129 W / 14,2A	2.740	2.430	990	480;960	5/8"	1 5/8"	HE 1"	10,7	92
ECC 6A - 404 / 55	13.770	13.474	11.089	55,1	14.960	4 x 400	4 x 2507 W / 11,4A	2.260	1.950	510	960;480	5/8"	1 5/8"	HE 1"	12,8	90
ECC 6A - 405 / 69	17.213	16.843	13.861	68,9	18.700	5 x 400	4 x 3129 W / 14,2A	2.740	2.430	990	480;960	5/8"	1 5/8"	HE 1"	15,8	112

La capacidad de los evaporadores indicadas en estos cuadros corresponden a un diferencial térmico DT° 8 °C para R-404a
Para determinar el rendimiento de cada modelo en otras condiciones de trabajo revisar las tablas de selección de evaporadores.

OPCIONES DE CONEXIÓN ELÉCTRICA PARA VENTILADORES				
DIAMETRO / RPM	POTENCIA	CONSUMO	CONEXIÓN	SUMINISTRO
400 mm / 1380 rpm	150 W	0,7 A	220V / 1f / 50 Hz	Estándar
400 mm / 1600 rpm	190 W	0,88 A	220V / 1f / 60 Hz	Estándar
400 mm / 1400 rpm	190 W	0,48 A	380V / 3f / 50 Hz	A pedido
400 mm / 1750 rpm	235 W	0,49 A	440V / 3f / 60 Hz	A pedido
400 mm / 1770 rpm	440 W	1,00 A	220V / 3f / 60 Hz	A pedido

RENDIMIENTOS PARA DISTINTAS CONDICIONES DE TRABAJO (Kcal/hr)															
T° EVAPORACIÓN (°F)	50			32			14			-4			-22		
T° EVAPORACIÓN (°C)	10			0			-10			-20			-30		
DT1 (°K)	6	8	10	6	8	10	6	8	10	6	8	10	6	8	10
ECC 6A - 401 / 9	1.906	2.541	3.176	1.848	2.464	3.081	1.792	2.390	2.987	1.660	2.214	2.767	1.435	1.913	2.391
ECC 6A - 401 / 14	2.656	3.541	4.426	2.582	3.443	4.303	2.504	3.338	4.173	2.319	3.092	3.865	2.004	2.673	3.341
ECC 6A - 402 / 18	3.697	4.929	6.161	3.697	4.929	6.161	3.585	4.780	5.975	3.320	4.427	5.534	2.870	3.826	4.783
ECC 6A - 402 / 28	6.002	8.002	10.003	5.164	6.885	8.606	5.008	6.677	8.346	4.638	6.185	7.731	4.009	5.345	6.681
ECC 6A - 403 / 28	6.445	8.593	10.741	5.545	7.393	9.242	5.377	7.170	8.962	4.981	6.641	8.301	4.305	5.740	7.174
ECC 6A - 404 / 37	8.593	11.457	14.322	7.393	9.858	12.322	7.170	9.559	11.949	6.641	8.855	11.068	5.740	7.653	9.566
ECC 6A - 403 / 41	9.003	12.004	15.005	7.746	10.328	12.910	7.511	10.015	12.519	6.958	9.277	11.596	6.013	8.018	10.022
ECC 6A - 405 / 46	10.741	14.322	17.902	9.242	12.322	15.403	8.962	11.949	14.936	8.301	11.068	13.835	7.174	9.566	11.957
ECC 6A - 404 / 55	12.004	16.005	20.006	10.328	13.770	17.213	10.015	13.354	16.692	9.277	12.369	15.461	8.018	10.690	13.363
ECC 6A - 405 / 69	15.005	20.006	25.008	12.910	17.213	21.516	12.519	16.692	20.865	11.596	15.461	19.327	10.022	13.363	16.703

RENDIMIENTOS PARA DISTINTAS CONDICIONES DE TRABAJO (Watts)															
T° EVAPORACIÓN (°F)	50			32			14			-4			-22		
T° EVAPORACIÓN (°C)	10			0			-10			-20			-30		
DT1 (°K)	6	8	10	6	8	10	6	8	10	6	8	10	6	8	10
ECC 6A - 401 / 9	2.216	2.955	3.694	2.149	2.866	3.582	2.084	2.779	3.474	1.931	2.574	3.218	1.668	2.225	2.781
ECC 6A - 401 / 14	3.096	4.128	5.160	3.002	4.003	5.004	2.911	3.882	4.852	2.697	3.596	4.495	2.331	3.108	3.884
ECC 6A - 402 / 18	4.432	5.910	7.387	4.298	5.731	7.164	4.168	5.558	6.947	3.861	5.148	6.435	3.337	4.449	5.562
ECC 6A - 402 / 28	6.191	8.255	10.319	6.004	8.006	10.007	5.823	7.764	9.705	5.393	7.191	8.989	4.661	6.215	7.769
ECC 6A - 403 / 28	6.648	8.865	11.081	6.448	8.597	10.746	6.252	8.337	10.421	5.792	7.722	9.653	5.005	6.674	8.342
ECC 6A - 404 / 37	8.865	11.819	14.774	8.597	11.462	14.328	8.337	11.116	13.894	7.722	10.296	12.870	6.674	8.898	11.123
ECC 6A - 403 / 41	9.287	12.383	15.479	9.007	12.009	15.011	8.734	11.646	14.557	8.090	10.787	13.484	6.992	9.323	11.653
ECC 6A - 405 / 46	11.081	14.774	18.468	10.746	14.328	17.910	10.421	13.894	17.368	9.653	12.870	16.088	8.342	11.123	13.904
ECC 6A - 404 / 55	12.383	16.511	20.638	12.009	16.012	20.015	11.646	15.527	19.409	10.787	14.383	17.978	9.323	12.430	15.538
ECC 6A - 405 / 69	15.479	20.638	25.798	15.011	20.015	25.019	14.557	19.409	24.262	13.484	17.978	22.473	11.653	15.538	19.422

RENDIMIENTOS PARA DISTINTAS CONDICIONES DE TRABAJO (BTU/hr)															
T° EVAPORACIÓN (°F)	50			32			14			-4			-22		
T° EVAPORACIÓN (°C)	10			0			-10			-20			-30		
DT1 (°K)	6	8	10	6	8	10	6	8	10	6	8	10	6	8	10
ECC 6A - 401 / 9	7.563	10.084	12.605	7.335	9.779	12.224	7.113	9.483	11.854	6.588	8.784	10.980	5.694	7.592	9.490
ECC 6A - 401 / 14	10.565	14.086	17.608	10.246	13.661	17.076	9.936	13.248	16.559	9.203	12.271	15.339	7.954	10.605	13.257
ECC 6A - 402 / 18	15.126	20.168	25.210	14.669	19.559	24.449	14.225	18.967	23.709	13.177	17.569	21.961	11.388	15.184	18.980
ECC 6A - 402 / 28	21.130	28.173	35.216	20.491	27.322	34.152	19.871	26.495	33.119	18.406	24.542	30.677	15.908	21.210	26.513
ECC 6A - 403 / 28	22.689	30.252	37.815	22.004	29.338	36.673	21.338	28.450	35.563	19.765	26.353	32.941	17.082	22.776	28.470
ECC 6A - 404 / 37	30.252	40.336	50.420	29.338	39.118	48.897	28.450	37.934	47.417	26.353	35.137	43.922	22.776	30.368	37.960
ECC 6A - 403 / 41	31.694	42.259	52.824	30.737	40.983	51.229	29.807	39.743	49.678	27.610	36.813	46.016	23.862	31.816	39.770
ECC 6A - 405 / 46	37.815	50.420	63.025	36.673	48.897	61.122	35.563	47.417	59.272	32.941	43.922	54.902	28.470	37.960	47.450
ECC 6A - 404 / 55	42.259	56.346	70.432	40.983	54.644	68.305	39.743	52.990	66.238	36.813	49.084	61.355	31.816	42.421	53.026
ECC 6A - 405 / 69	52.824	70.432	88.040	51.229	68.305	85.381	49.678	66.238	82.797	46.016	61.355	76.693	39.770	53.026	66.283

LINEA COMERCIAL ECC

DIAGRAMAS ELÉCTRICOS Y MONTAJE

CONEXION ELECTRICA VENTILADORES

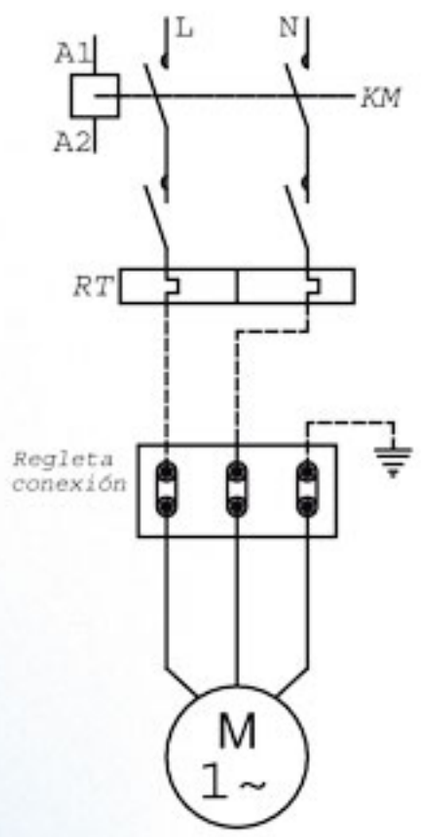

Conexión :
220V-1f~50Hz
220V-1f~60Hz

CONEXION ELECTRICA CALEFACTORES

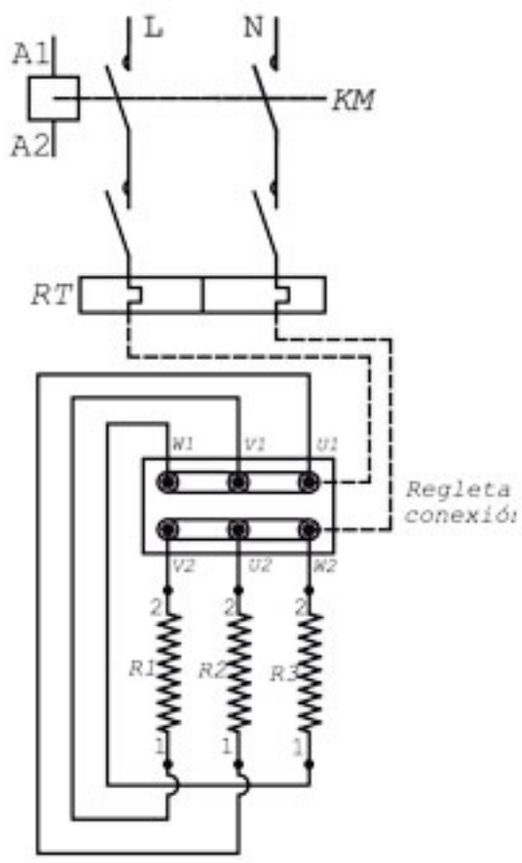

Conexión :
220V-1f~50Hz
220V-1f~60Hz

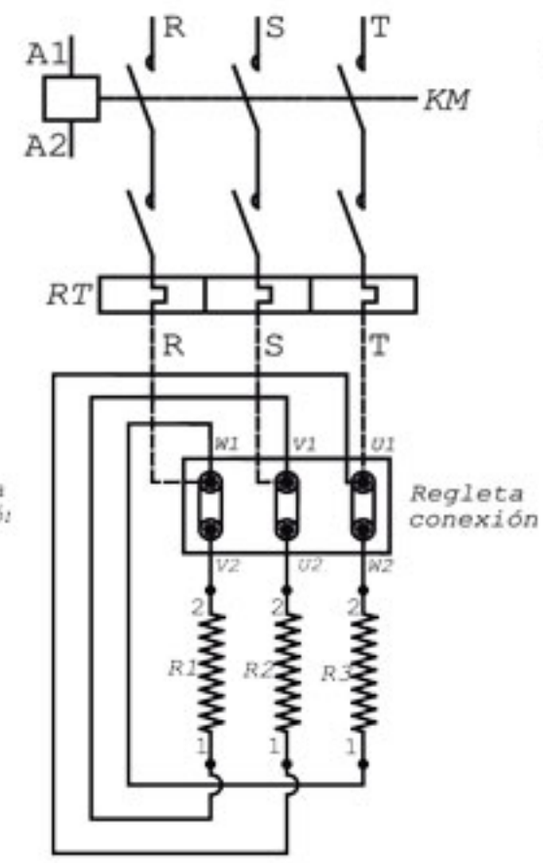

Conexión : △
220V-3f~60Hz

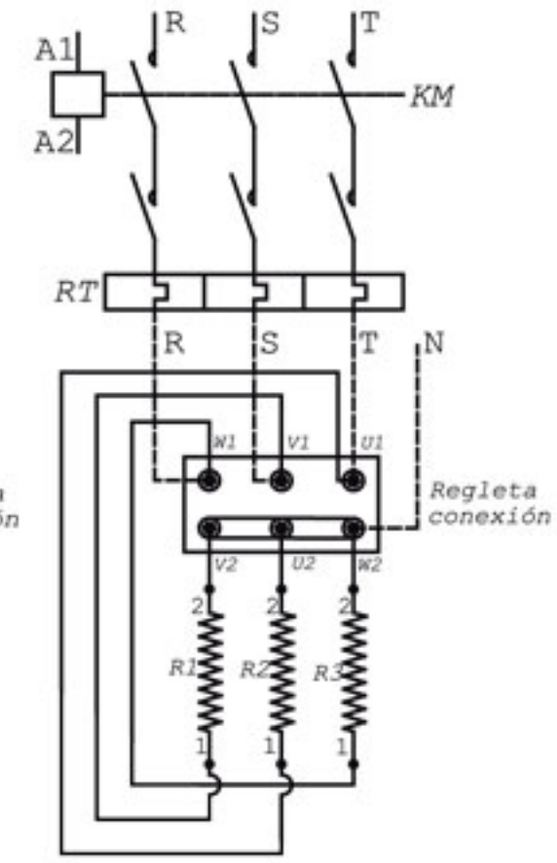

Conexión : Y
380V-3f~50Hz
440V-3f~60Hz

ESQUEMA DE MONTAJE Y CONEXIONES

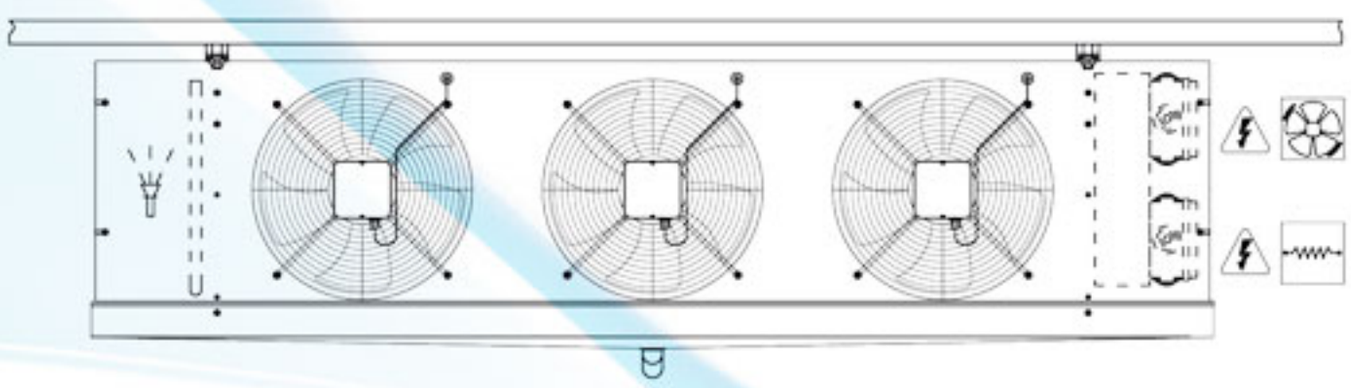

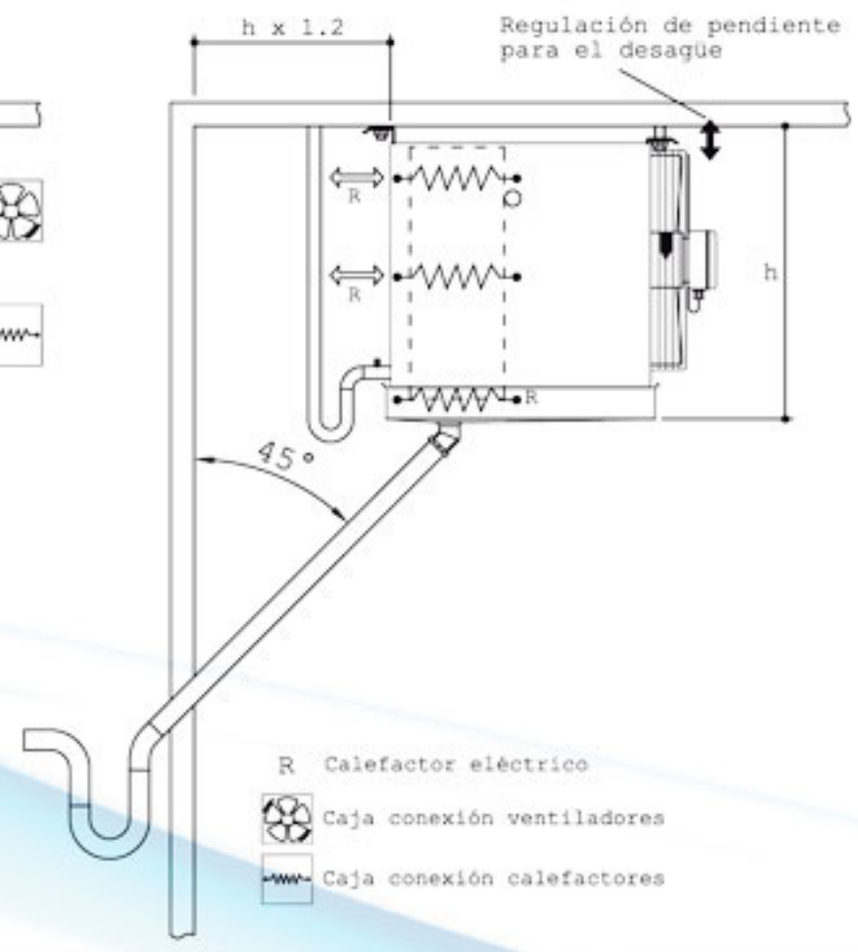

Garantía Intercal

Los productos elaborados por INTERCAL S.A. son fabricados con insumos de alta calidad y certificados conforme a sus normativas específicas. Todos los equipos cuentan con garantía de fábrica de 12 meses corridos a partir de la fecha de facturación, lo que cubre posibles defectos de fabricación en los serpentines y estructuras del equipo.

Quedan fuera de garantía los posibles problemas derivados por mala manipulación y/o instalación defectuosa.

Las garantías son atendidas y administradas por INTERCAL S.A. Para ello el equipo afectado necesariamente debe ser despachado a nuestra fábrica o bien inspeccionado por nuestro personal técnico para su análisis.

Todos los equipos Intercal se entregan con presión interna de 100 PSI, (salvo los despachos aéreos), cuyo objetivo es constatar en terreno la estanqueidad de este. En caso de no existir presión interior el equipo NO DEBE SER INSTALADO e independientemente de la causa del daño INTERCAL recomienda contactar a nuestro departamento técnico al teléfono 0-56-2-27140900 ó al e-mail: ventas@intercal.cl

Sin perjuicio de lo ya expuesto y para su mayor información le invitamos a conocer nuestro documento "Carta de garantía" publicado en nuestro sitio web: www.intercal.cl

San Ignacio 051, Quilicura. Santiago, Chile.
Fono: (56-2) 2714 0900 Email: ventas@intercal.cl
www.intercal.cl

EDICIÓN 08/ 2014